KP6D 50M & HFマルチバンド SSB/CW 5Wトランシーバ TX系統図 JK1XKP

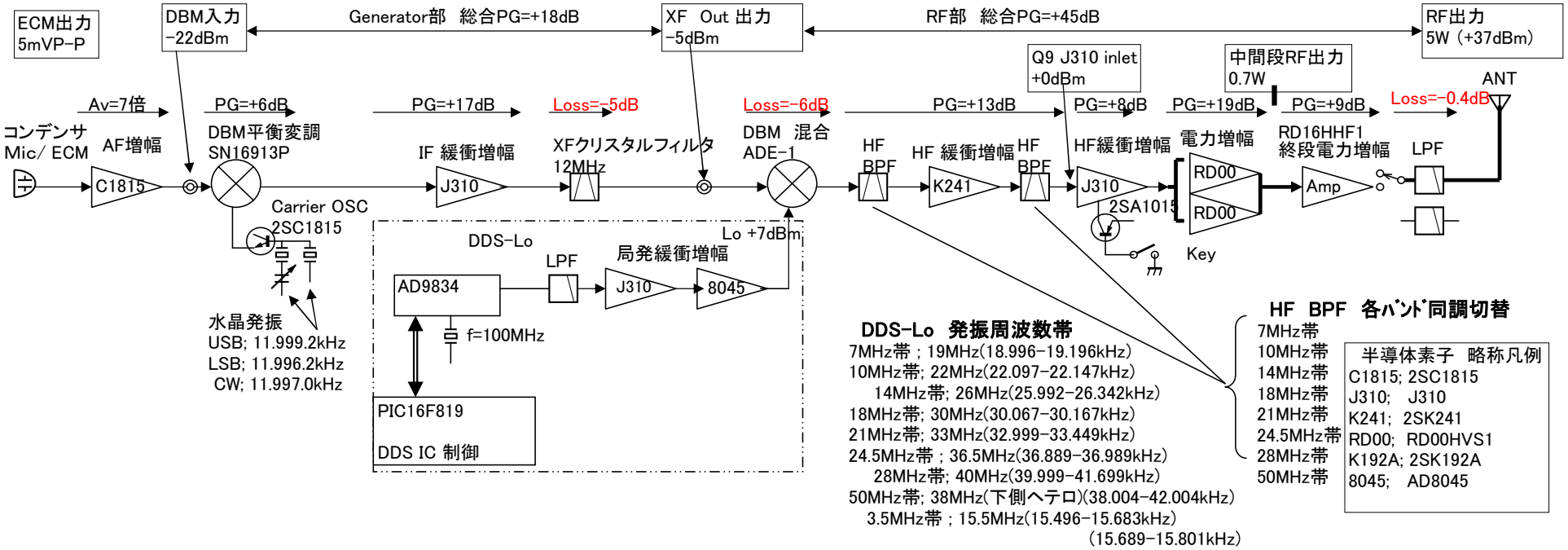

KP6D HFマルチバンド SSB/CW トランシーバ RX系統図 JK1XKP

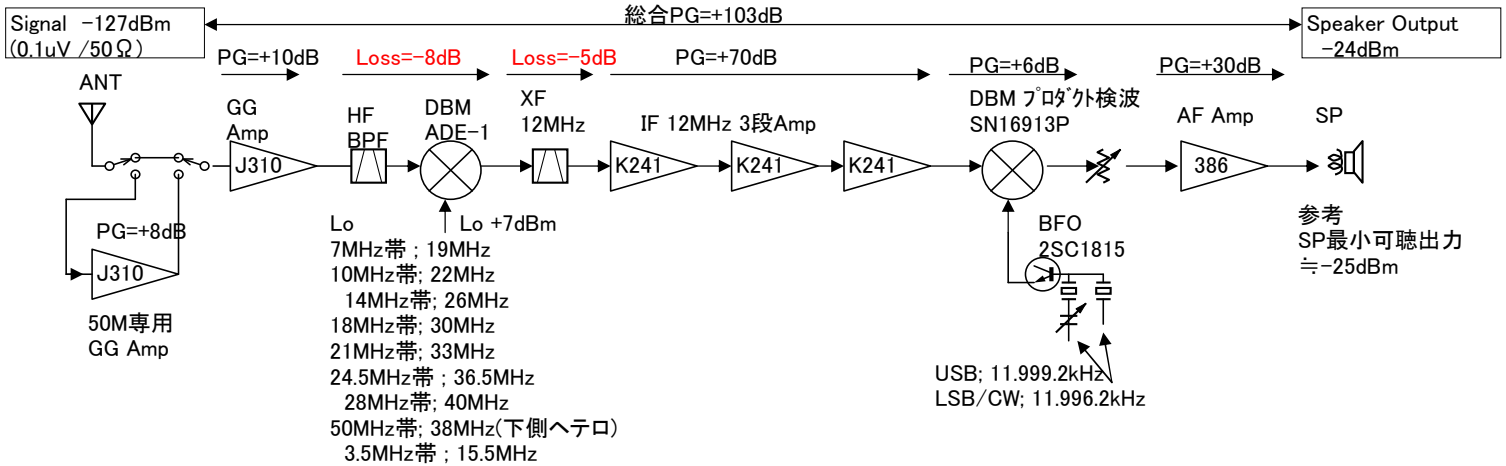

CQ11_SSB_AD9834.xls総合結線