平成28年度　天皇杯・皇后杯全日本バレーボール選手権大会
北海道ブロックラウンド

日 時　平 成 28 年 10 月 29 日（ 土 ）
会 場　男子：月形町総合体育館・女子：美唄市総合体育館

男　子

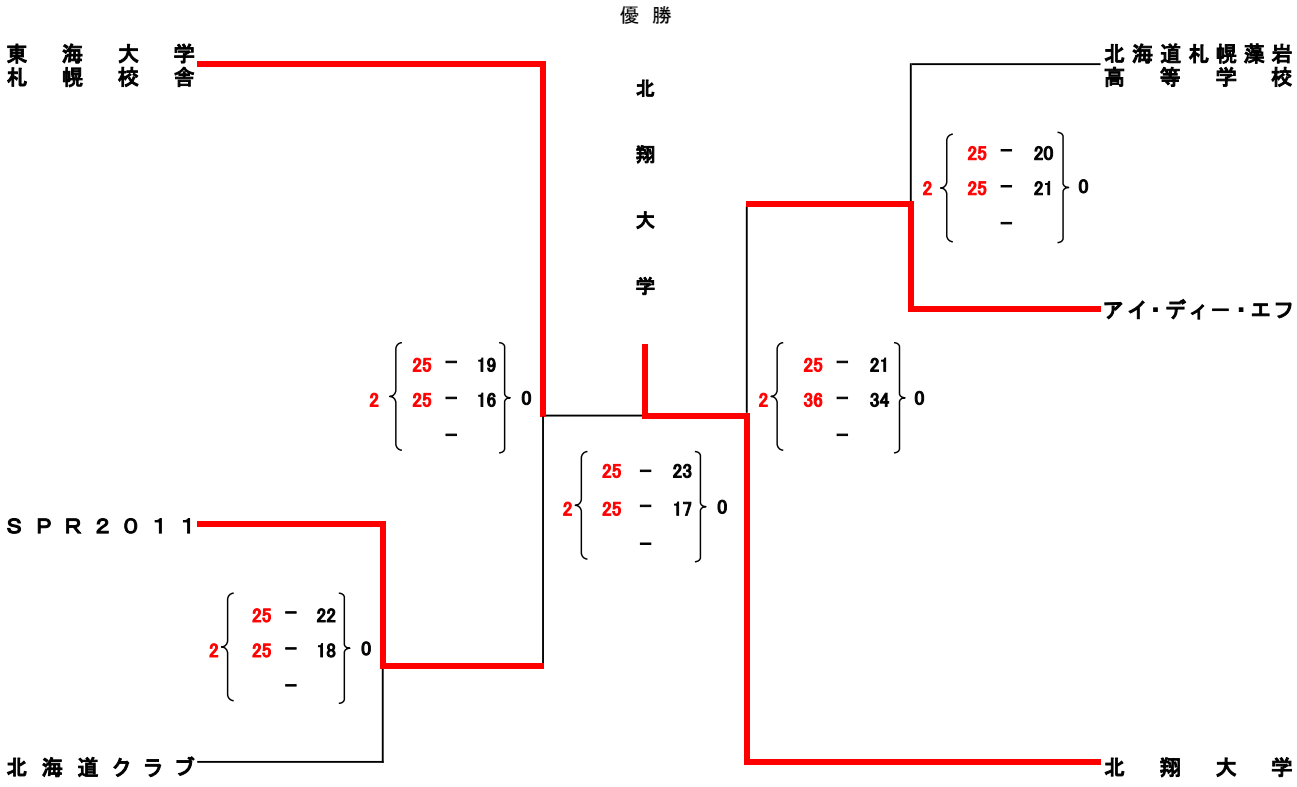
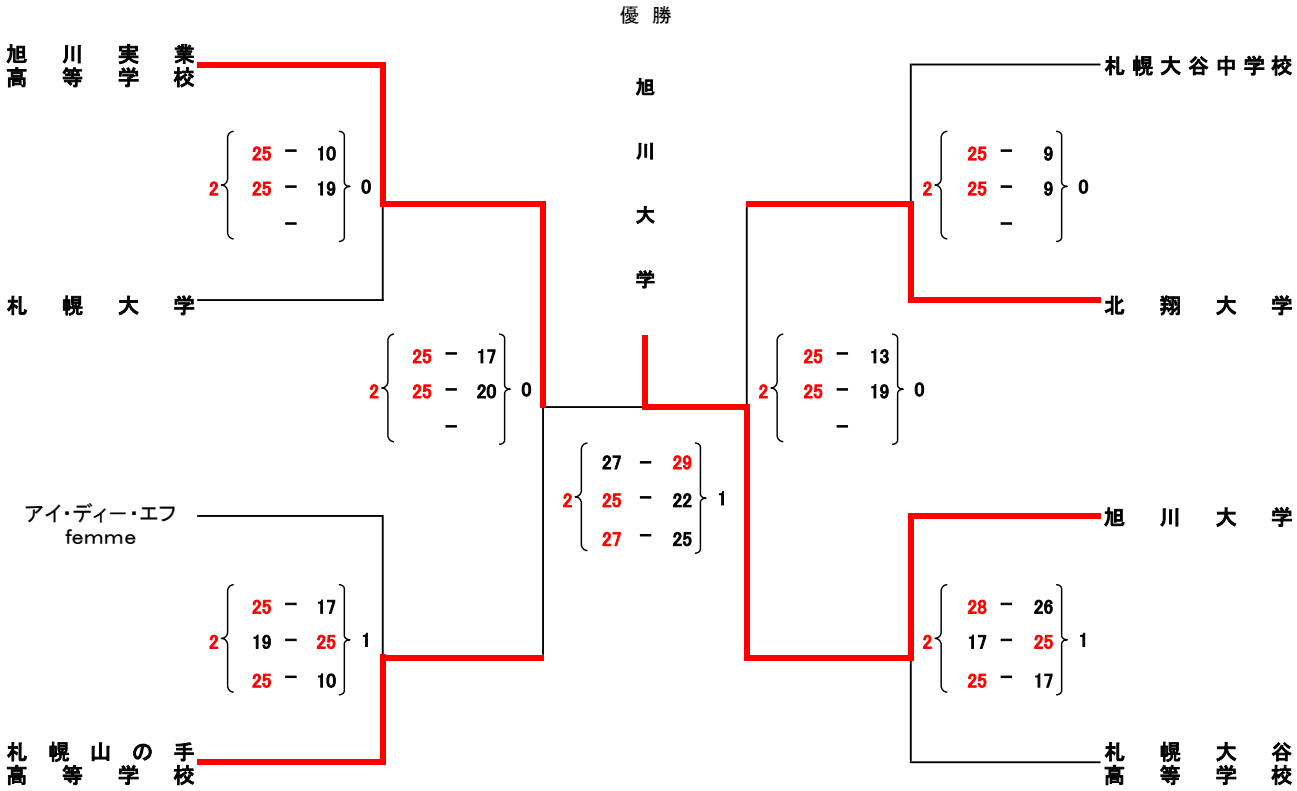
女　子