(OP16)SG用　LCDSG12864A 低速オッシロ　JK1XKP

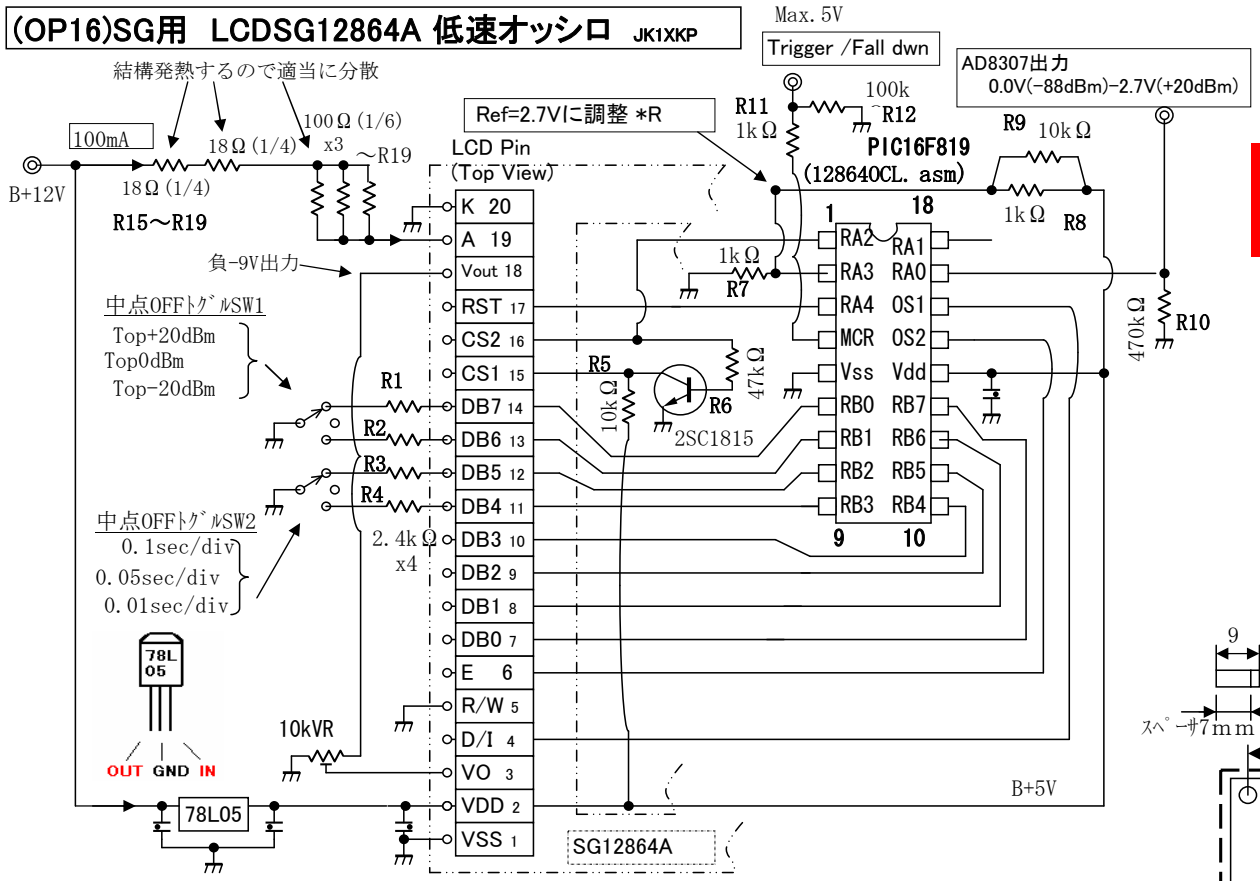

縦軸は;;　dBm表示。10dBm/div=0.25V/div 。
　Top位置は、3P中点OffトグルSWにより +20dBm, 00dBm, -20dBmの3段階に切替え可能。

Y(V)=0.025x dBm +2.2 (Volt)
　dBm=(Vout-2.2) x40

横軸は;;Trigger(Max+5V)の立下りよりSweep開始し、フルスパン　1sec, 0.5sec, 0.1sec の3段階に切り替え可能

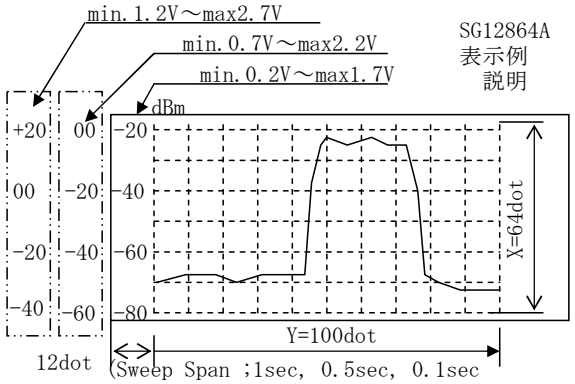

(OP-16) /[K9,K17用] LCDSG12864A低速オッシロ

シンボル	仕様	備考	使用数	梱包数
制御基板				
PIC	PIC16F819	12864OSL.hexプログラム	1	1
TR	2SC1815		1	1
電圧ﾚｷﾞｭﾚｰﾀ	78L05	5V100mA	1	1
R7,8,11	1kΩ	P 1/6W　茶黒赤	3	3
R1,2,3,4	2.4kΩ	P 1/6W　赤黄赤	4	4
R5,9	10kΩ	P 1/6W　茶黒橙	3	3
R6	47kΩ	P 1/6W　黄紫橙	1	1
R10	470kΩ	P 1/6W　黄紫黄	1	1
基板VR	10kΩ	LCD輝度調整	1	1
C	0.1μF	104	4	4
ICソケット	18ピン	PIC16F883用	1	1
基板	本体用	ガラスエポ1.6tx94mmx30mm	1	1

別途手配部品リスト		数量
LCD	SG12864ALSB-GB(秋月P-02159)	1
R15-19	直列合計≒70～100Ωで適当に。発熱0.7W	R15-19
3Pﾄｸﾞﾙ	中点OFF (秋月 P-2400)	2
ｽﾍﾟｰｻ	M2.6x10mm高(秋月P-07618) 3PSW基板用　+LCD～本体基板固定用	4
ｽﾍﾟｰｻ	M2.6x7mm高(秋月P-07311) 本体をｹｰｽに固定用	4

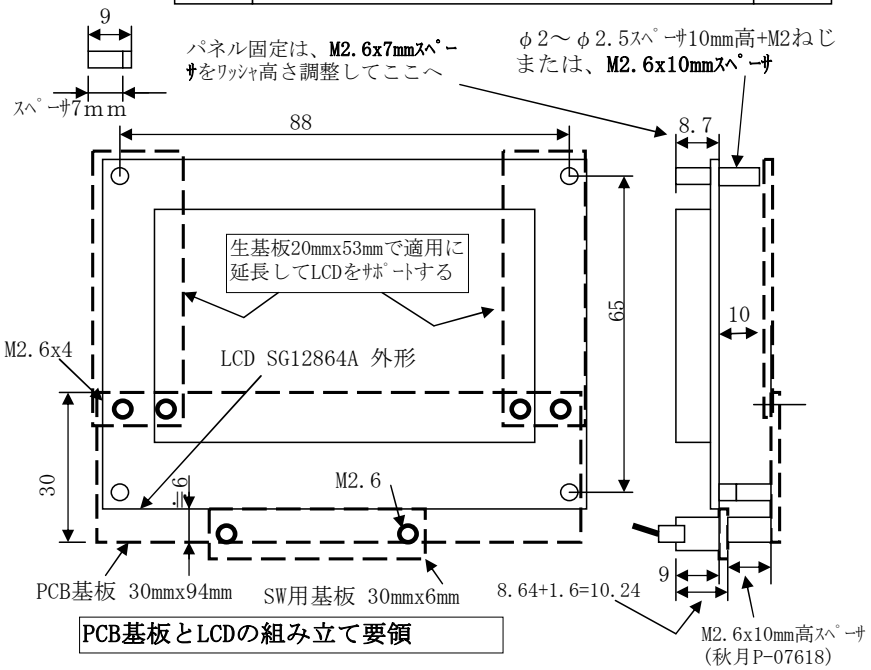

PCB基板とLCDの組み立て要領